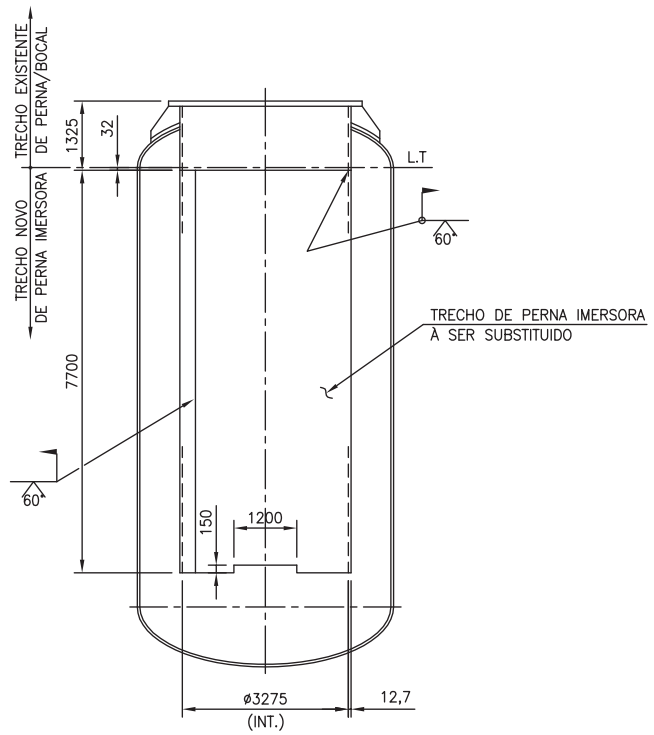

V–22021 A/B

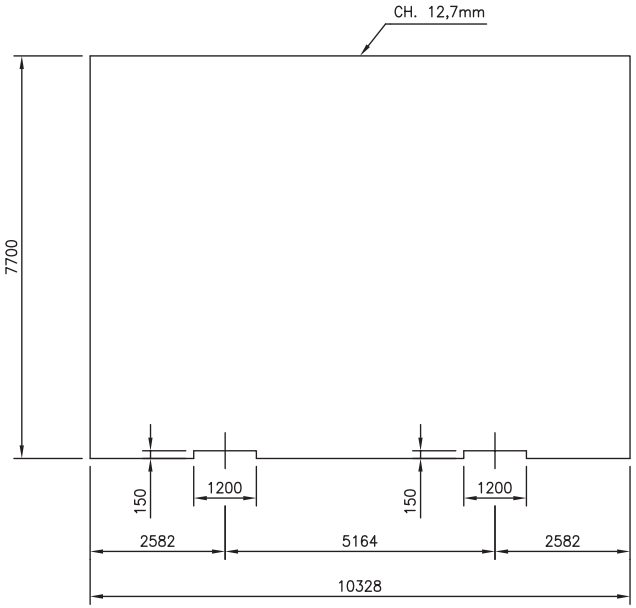

PLANIFICAÇÃO DO ITEM 1

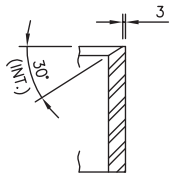

DET. "A"

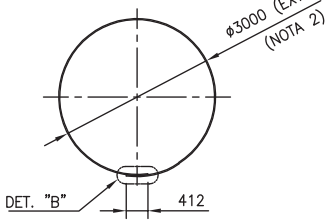

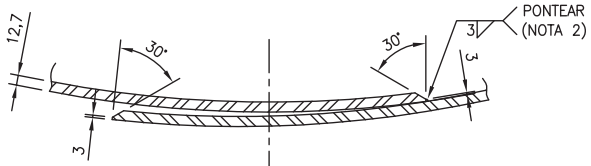

DET. "B"

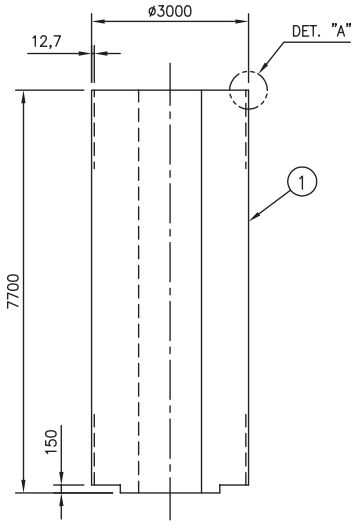

TRECHO DE PERNA IMERSORA
PARA V–22021 A/B

DESENHOS DE REFERENCIA

DE–REVAP–220–540–PRJ–006 V–220021 A/B, DETALHES CONSTRUTIVOS DO POTE DE SELAGEM.

NOTAS GERAIS

1– TODAS AS DIMENSÕES ESTÃO EM MILÍMETROS, EXCETO ONDE INDICADO CONTRARIO.
2– APÓS INTRODUÇÃO DA PERNA IMERSORA NO VASO, DEVERÁ SER RETIRADO OS PONTOS DE SOLDA P/ CONFORMAÇÃO DO CILINDRO PARA UM DIÂMETRO INTERNO DE 3275mm.
3– LISTA DE MATERIAL

ITEM	DISCRIMINAÇÃO	MATERIAL	QUANT.	OBS.
01	CH. 12,7x7700x10328	AISI 304	02	–

4– PESO ESTIMADO = 7,9T

REV	DESCRICAO	DATA	POR	APROV
0	EMISSÃO DO ORIGINAL SEP–2266 CTR–285.2.302.00/8 PRJ	06/08/01	LEANDRO	P. MAIA

ESTE DOCUMENTO E DE PROPRIEDADE DA PETROLEO BRASILEIRO S.A. – PETROBRAS E NAO PODE SER REPRODUZIDO OU USADO PARA QUALQUER FINALIDADE DIFERENTE DAQUELA PARA A QUAL ESTA SENDO FORNECIDO.

PETRÓLEO BRASILEIRO S.A. PETROBRAS

REVAP – ENGENHARIA

USUARIO: REFINARIA HENRIQUE LAGE

EMPREENDIMENTO: REVAMP 14.000 m³/d – UFCC

UNIDADE: U–220 – CRAQUEAMENTO CATALÍTICO

TITULO: V–22021 A/B

FUTURO: TRECHO DE PERNA IMERSORA

PROJ. P. MAIA	DES. LEANDRO	VERIF. P. MAIA	
APROV. P. MAIA	SEP– 2266	ARQ.DWG PRJ–147	
DATA 06/09/01	ESC. 1:100	FOLHA 01 DE 01	

NUMERO: DE–REVAP–220–540–PRJ–031 REV. 0